FUER DIESES DOKUMENT UND DEN DARIN DARGESTELLTEN GEGENSTAND BEHALTEN WIR UNS ALLE RECHTE VOR! VERVIELFAELTIGUNGEN, BEKANNTGABE AN DRITTE ODER VERWENDUNG SEINES INHALTS SIND OHNE UNSERE AUSDRUECKLICHE ZUSTIMMUNG VERBOTEN!

© vetropack 2000

WE RESERVE ALL RIGHTS IN THIS DOCUMENT AND IN THE INFORMATION CONTAINED THERIN. REPRODUCTION, USE OR DISCLOSURE TO THIRD PARTIES WITHOUT EXPRESS AUTHORITY IS STRICTLY FORBIDDEN!

# BVS 30 H 60 Mundstueck
nach EN16293

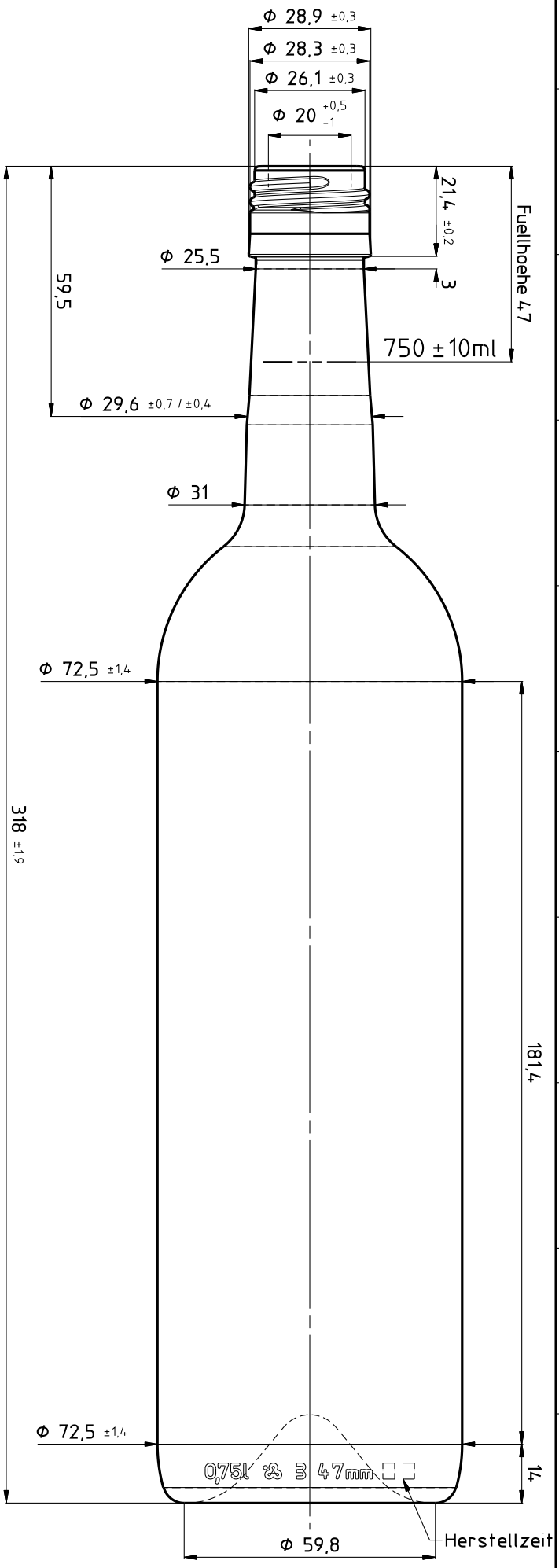


## BODENANSICHT

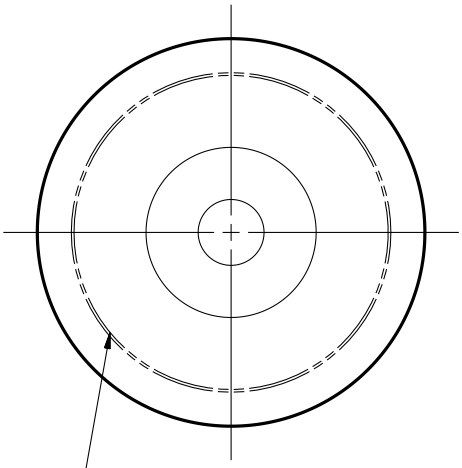


## RUECKSEITE

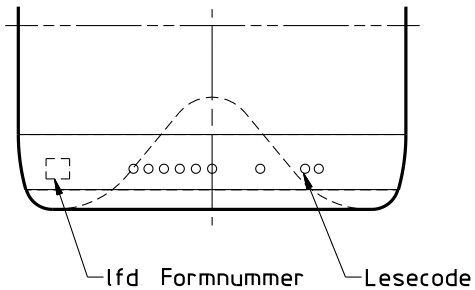


| INDEX | AENDERUNGEN / modifications | DAT | NAME |
|---|---|---|---|
| A | Artikelnummer eingetragen. | 15.01.14 | Mes |
| B | Mündung laut EN16293, Lochengangsdurchmesser | 01.04.14 | Mes |

| | | DAT | VIS |
|---|---|---|---|
| PT GEPRUEFT / PT approved | | 01.04.14 | VIS |
| FIB FREIGABE / FIB released | WERK POE | 01.04.14 | VIS |
| | WERK KRM | 01.04.14 | VIS |
| | WERK | DAT | VIS |

NICHT TOLERIERTE MASSE NACH NORM DIN 6129
dimensions without tolerances conform to standard DIN 6129

| | | | | | |
|---|---|---|---|---|---|
| ABFUELLTEMPERATUR / Filling temperature | ≤ | °C | | | |
| KONDITIONIERUNGSTEMP. / Conditioning temperature | ≤ | °C | | | |
| $CO_2$ GEHALT / $CO_2$ content | ≤ | g/l | | | |
| ALKOHOLGEHALT / Alcohol content | ≤ | Vol% | | | |
| KOPFDRUCK / Axial pressure | | daN | | | |
| VERWENDUNG / Disposal | MW | AW | EW | | |
| PROZESS / Process | BB X | PB | EPB X | | |

| | | |
|---|---|---|
| VOLUMEN FUELLVOLL / Capacity filliponit | 750 ml ± | 10 ml |
| VOLUMEN RANDVOLL / Capacity brimful | ca. 765 ml ± | ml |
| GLASGEWICHT CA. / Approx. glass weight | 450 g | |
| MITTL. WANDSTAERKE / Average wall thickness | 2.73 mm | |
| HALSANSCHLUSS-D / Neck connection dia | 25.5 mm | |
| HALSDURCHGANG-D MIN / Min. through bore | 17 mm | |
| FARBE / Color | | |

| | | |
|---|---|---|
| BEMERKUNG / Remarks | EA 081/13 | |
| KUNDE / Customer | | |
| AEHNLICH WIE / Similar to | | |
| ERSETZT NR. / Replace No. | 4W071 0750 3776_A | |
| OFFERT-NR. / Offer No. | E4W1013 0750 3776_A | |
| MASSSTAB / Scale | 1:1 | |
| GEZ. / Des. | Mes | DAT 08.07.13 |
| DATEITYP / Filetyp | AZ | |

vetropack
Vetropack Austria GmbH
AT-3380 Poechlarn
Tel. 0043-27 57 75 41
www.vetropack.com

VPA-0701-01-FOR-006-DE/EN

BEZEICHNUNG / Designation: 0,75l Bordeaux Selection 450 BV

ARTIKEL-NR / Item No.: 4W071 0750 3776

INDEX: B

Date: 02-Apr-14 Time: 10:47 Message: Vetropack to SAP released drawing: Original is archived at the designoffice